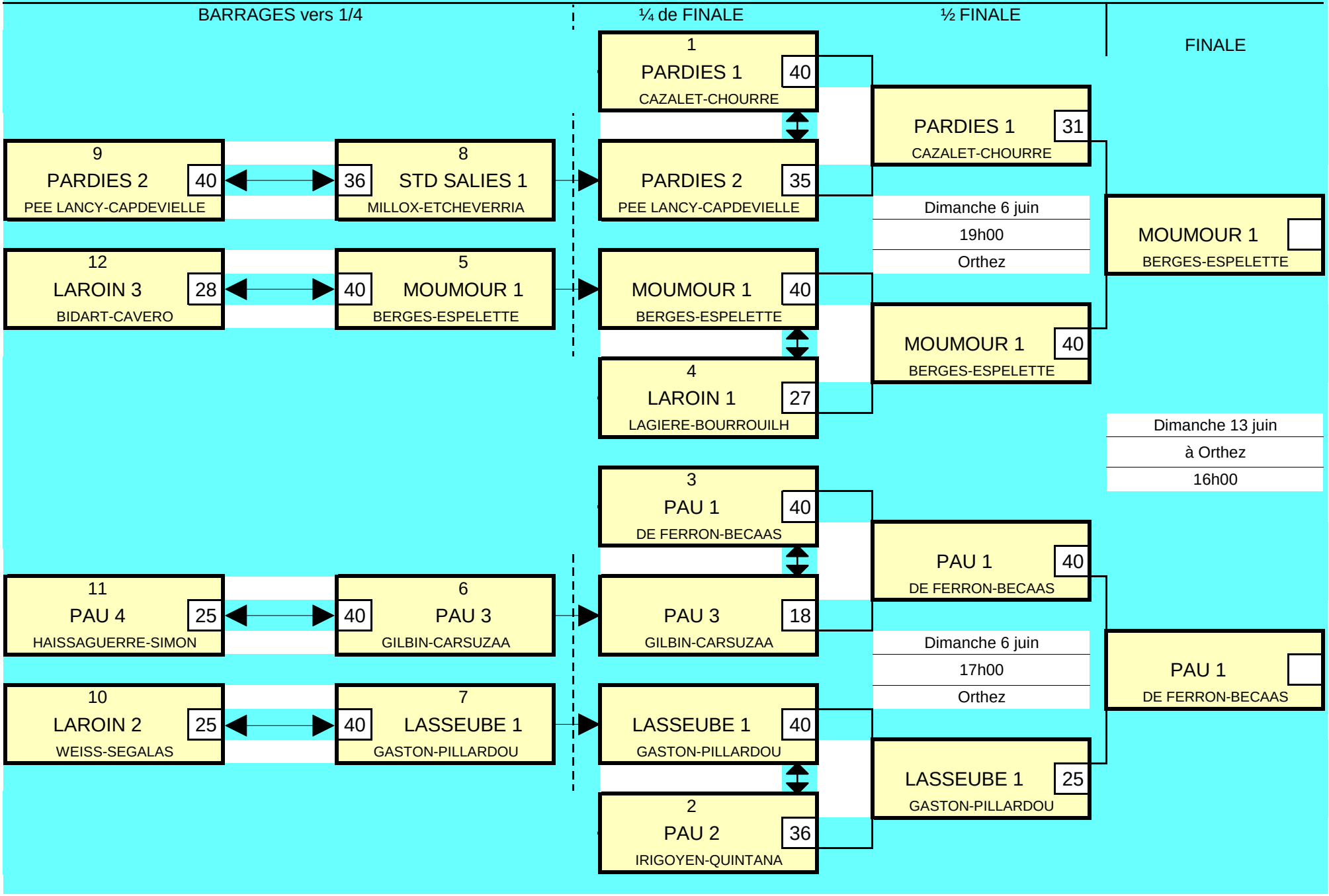
BARRAGES vers 1/4
¼ de FINALE
½ FINALE
FINALE
9 PARDIES 2 40 PEE LANCY-CAPDEVIELLE
8 36 STD SALIES 1 MILLOX-ETCHEVERRIA
12 LAROIN 3 28 BIDART-CAVERO
5 40 MOUMOUR 1 BERGES-ESPELETTE
11 PAU 4 25 HAISSAGUERRE-SIMON
6 40 PAU 3 GILBIN-CARSUZAA
10 LAROIN 2 25 WEISS-SEGALAS
7 40 LASSEUBE 1 GASTON-PILLARDOU
1 PARDIES 1 40 CAZALET-CHOURRE
PARDIES 2 35 PEE LANCY-CAPDEVIELLE
MOUMOUR 1 40 BERGES-ESPELETTE
4 LAROIN 1 27 LAGIERE-BOURROUILH
3 PAU 1 40 DE FERRON-BECAAS
PAU 3 18 GILBIN-CARSUZAA
LASSEUBE 1 40 GASTON-PILLARDOU
2 PAU 2 36 IRIGOYEN-QUINTANA
PARDIES 1 31 CAZALET-CHOURRE
Dimanche 6 juin
19h00
Orthez
MOUMOUR 1 40 BERGES-ESPELETTE
PAU 1 40 DE FERRON-BECAAS
Dimanche 6 juin
17h00
Orthez
LASSEUBE 1 25 GASTON-PILLARDOU
MOUMOUR 1 BERGES-ESPELETTE
Dimanche 13 juin
à Orthez
16h00
PAU 1 DE FERRON-BECAAS